# MY-25-90-PM-SR

**超省スペース × 高揚程 × 省エネ × 能力調整 × 漏れない × 長寿命**
**カスケードポンプ × マグネットポンプ × キャンドポンプ × PM モーター**

・大流量かつ回転数調整で高圧力

・コンパクト設計　全長227mm

・能力範囲　一機種で広範囲の能力調整が可能
1,000rpm ～ 6,400rpm
インバーター制御により

・ＰＭモーターを使用　インバーター付き

・長寿命　ベアリング寿命の増加

・軸封のない密閉構造　液漏れなし
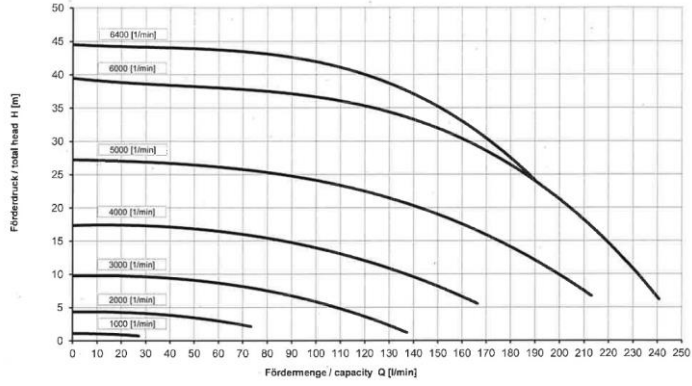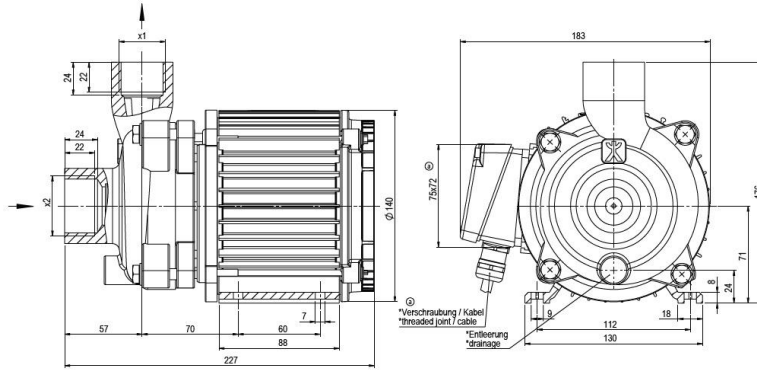
- 最大流量 | 240 L/min
- 最大揚程 | 45 m
- 使用温度 |
  水　100℃　油　100℃
  フッ素系媒体　100℃
- モーター | PMモーター
  0.5～2.2kW